SCHAEFF
A YANMAR BRAND

MINIBAGGER

TC16₂

WIE MACHT MAN AUS EINEM MINI EINEN …

TC14₂

TC16₂

TC19₂

TC22₂

XL MINIBAGGER

WAS BEDEUTET HEUTE EIN GUTER MINIBAGGER?

Ganz einfach: zuverlässig mehr können.

Damit minibaggern Sie im XL Format:
Hohe Grabkräfte, funktionales Design, mehr Platz.
Im 1,5-2,0 Tonnen Segment bietet Schaeff vier Modelle an.
Von der Rental-Version bis zur High End Ausstattung für anspruchsvolle Baustelleneinsätze.
Alle ausgestattet mit dem Hochleistungs-Gen.

TRADITION TRIFFT FORTSCHRITT

Die Schaeff-Philosophie, konventionelle Bauweise, Knickmatik™-Zylinder sowie Nackenzylinder, wurde beibehalten. Rund herum ist eine komplett neue Maschine konstruiert – von leistungsfähigen Markenkomponenten bis hin zur neuen Kabine.

MADE IN GERMANY

Maschinenbau Made in Germany – das ist unser Anspruch: Die XL Minibagger werden komplett in unserem Werk in Crailsheim entwickelt und gebaut.

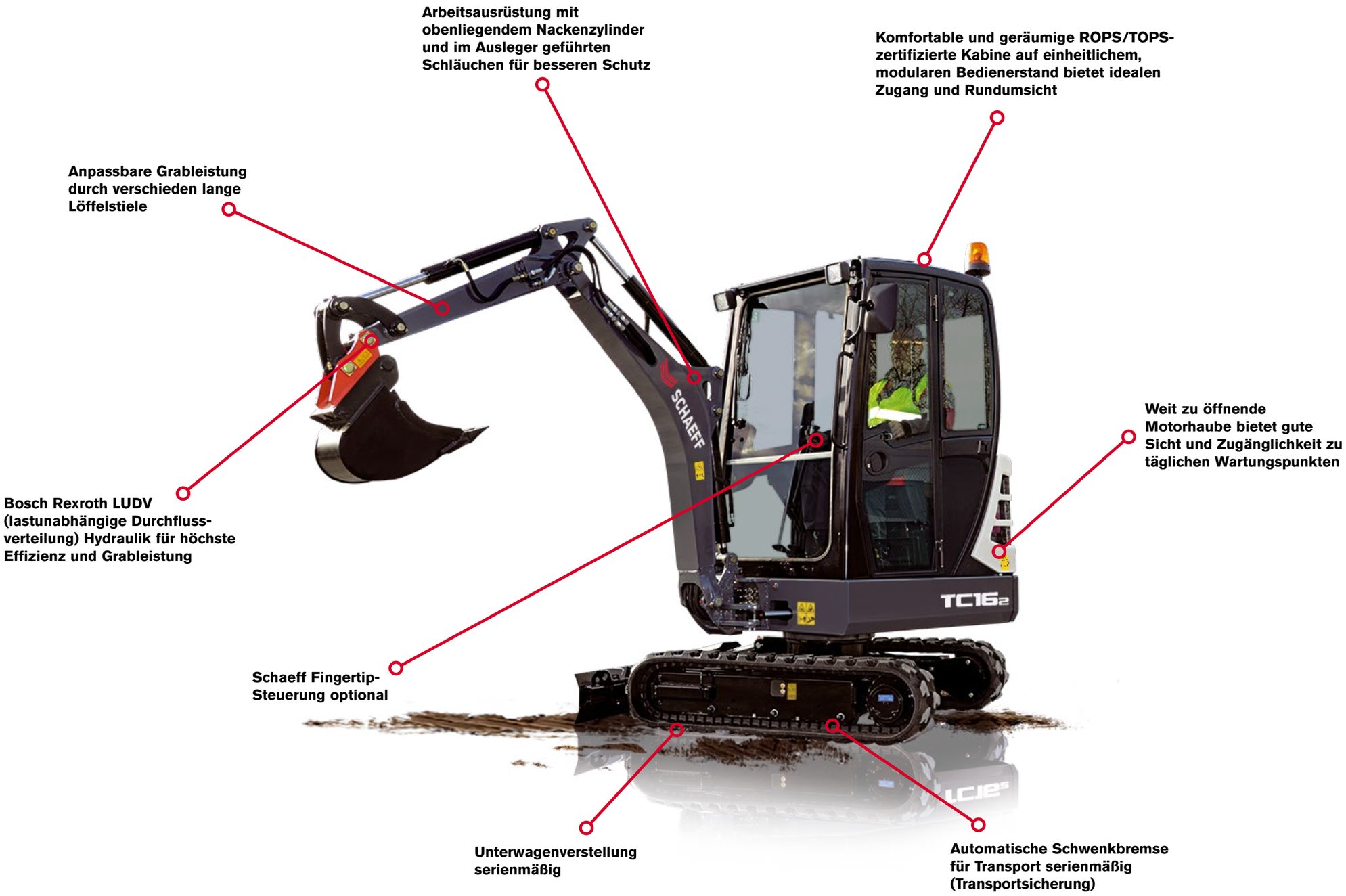
Arbeitsausrüstung mit obenliegendem Nackenzylinder und im Ausleger geführten Schläuchen für besseren Schutz
Komfortable und geräumige ROPS/TOPS-zertifizierte Kabine auf einheitlichem, modularen Bedienerstand bietet idealen Zugang und Rundumsicht
Anpassbare Grableistung durch verschieden lange Löffelstiele
Weit zu öffnende Motorhaube bietet gute Sicht und Zugänglichkeit zu täglichen Wartungspunkten
Bosch Rexroth LUDV (lastunabhängige Durchfluss-verteilung) Hydraulik für höchste Effizienz und Grableistung
Schaeff Fingertip-Steuerung optional
Unterwagenverstellung serienmäßig
Automatische Schwenkbremse für Transport serienmäßig (Transportsicherung)
SCHAEFF
TC16.2

	TC14₂	TC16₂	TC19₂	TC22₂
Betriebsgewicht kg Kabine Schutzdach	 1610 1500	 1650 1570	 1840 1760	 2010 1930
Maschinenbreite mm	990 - 1340	990 - 1340	990 - 1340	990 - 1340
Motorleistung kW (PS) Motorhersteller	10,4 (14,1) Kubota D 722	10,4 (14,1) Kubota D 722	12,0 (16,3) Kubota D 902	12,0 (16,3) Kubota D 902
Maximale Grabtiefe m Standard Löffelstiel Langer Löffelstiel	 2,26 -	 2,26 2,46	 2,54 2,74	 2,54 2,74

AUSSTATTUNG

- Grabeinrichtung: Löffelstiel 950 mm
- LUDV-Hydraulik
- Kabinen-Version optional
- Automatische Schwenkbremse (Transportsicherung)
- Gummikette 230 mm breit (Short Pitch)

AUSSTATTUNG

- Grabeinrichtung:
  Löffelstiel 950 mm standard
  Löffelstiel 1150 mm optional
- LUDV-Hydraulik
- 1. und 2. Zusatzsteuerkreis optional
- Hydraulisch verstellbarer Unterwagen optional
- Gummikette 230 mm breit (Short Pitch)
- 2 Fahrgeschwindigkeiten optional
- Automatische Schwenkbremse (Transportsicherung)

AUSSTATTUNG

- Grabeinrichtung:
  Löffelstiel 950 mm standard
  Löffelstiel 1150 mm optional
- LUDV-Hydraulik
- Schaeff Fingertip-Steuerung optional
- 1. und 2. Zusatzsteuerkreis optional
- Hydraulisch verstellbarer Unterwagen standard
- Automatische Schwenkbremse (Transportsicherung)
- Gummikette 230 mm breit (Short Pitch)
- 2 Fahrgeschwindigkeiten
- Komfort-Sitz

AUSSTATTUNG

- Grabeinrichtung:
  Löffelstiel 950 mm standard
  Löffelstiel 1150 mm optional
- LUDV-Hydraulik
- Schaeff Fingertip-Steuerung standard
- 1. Zusatzsteuerkreis standard
- 2. Zusatzsteuerkreis optional
- Hydraulisch verstellbarer Unterwagen standard
- Automatische Schwenkbremse (Transportsicherung)
- Gummikette 230 mm breit (Short Pitch)
- 2 Fahrgeschwindigkeiten
- Komfort-Sitz

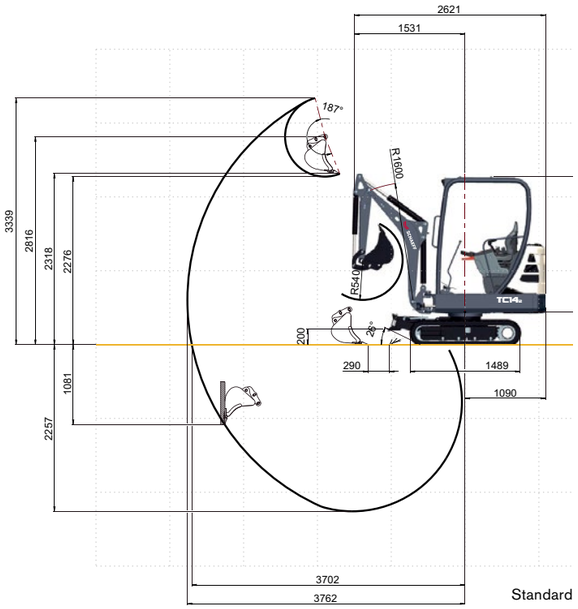

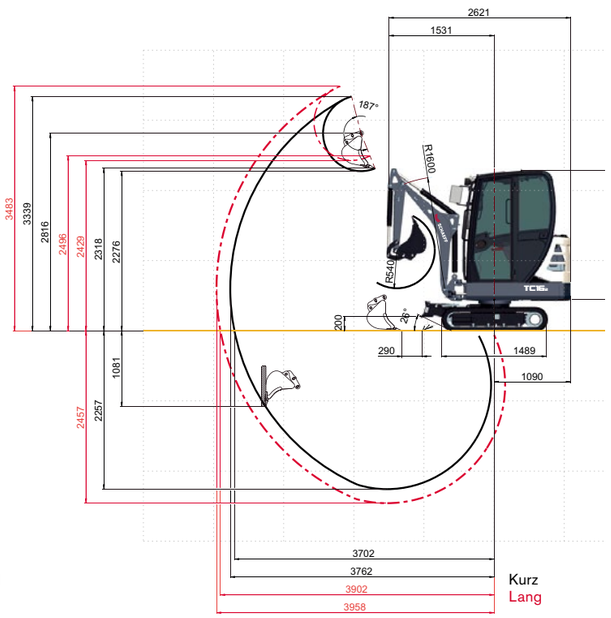

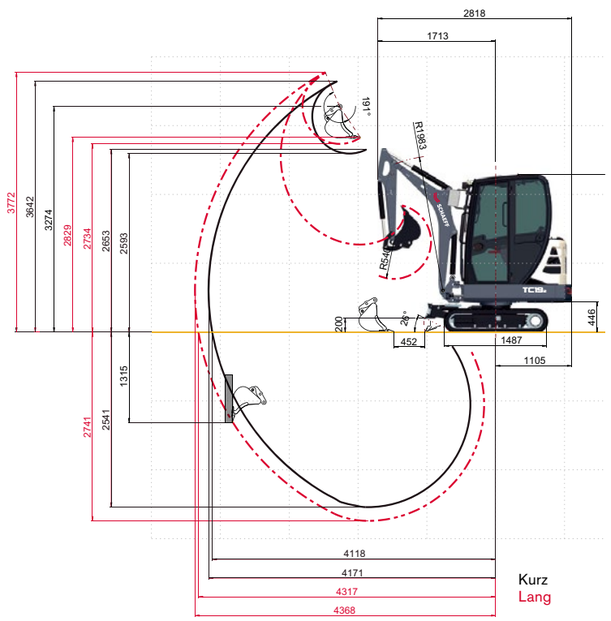

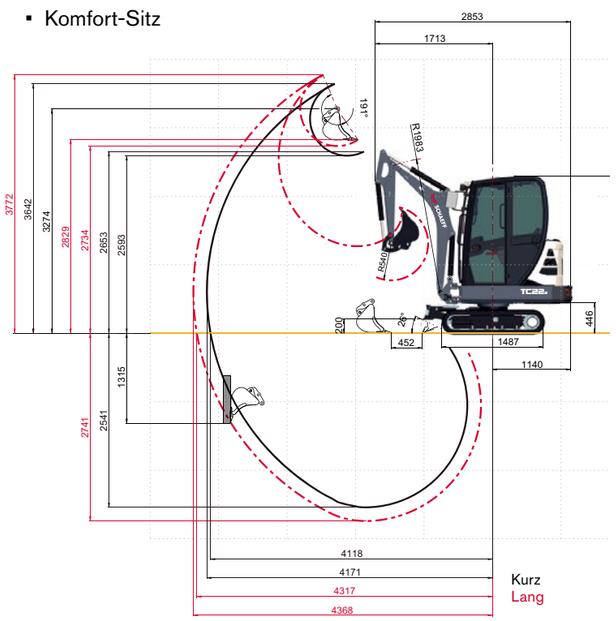

XL GRABLEISTUNG

WIE ENTSTEHT EINE PRODUKTIVE MASCHINE?

Ganz einfach: leistungsfähige Komponenten mit guten Ideen kombinieren.

MOTOR UND HYDRAULIK

Die Minibagger bieten im Vergleich zu gängigen Wettbewerbsmodellen durchschnittlich bis zu 20 % mehr Arbeitsleistung, beispielsweise beim schnellen Ausheben von Gräben.

Eine LUDV-Hydraulik (lastdruckunabhängige Durchflussverteilung) bieten nur wenige Modelle in dieser Leistungsklasse. Auch bei extremen Böden dringt der Löffel kraftvoll ein und wird komplett gefüllt.

ZWEITER ZUSATZSTEUERKREIS

Für den präzisen Betrieb von Anbauwerkzeugen ist der zweite Zusatzsteuerkreis elektrisch-proportional – ab TC16-2 optional. Der Fahrer steuert über Joystick (Schaeff Fingertip-Steuerung) sehr präzise – eine Besonderheit, da diese Ausstattung sonst erst bei Baggern in höheren Klassen zum Einsatz kommt.

SCHAEFF KNICKMATIK®

Die Schaeff Knickmatik® mit verstellbarem Knickgelenk-Auslegersystem ist ideal für Arbeiten entlang von Wänden oder Böschungen. Der Knickwinkel beträgt insgesamt beeindruckende 120°. Der Schwenkzylinder ragt nicht über die Kette und ist damit vor Beschädigungen geschützt.

SCHAEFF FINGERTIP-STEUERUNG

Mit der Schaeff Fingertip-Steuerung erfolgt die elektrisch-proportionale Betätigung der Hydraulikfunktionen ganz einfach über ein Daumenrad am Joystick. Damit kann der Bediener den Öldurchfluss von „Null“ bis „Voll“ äußerst präzise dosieren, ein Vorteil bei der Steuerung von Anbaugeräten wie Zweischalengreifer oder Schwenklöffel. Auch erhältlich für ersten Steuerkreis auf dem rechtem und für zweiten Steuerkreis auf linkem Joystick.

RAUPENFAHRWERK

Das Raupenfahrwerk ist verstellbar – von 990 bis 1340 mm. Dies garantiert volle Mobilität bei Baustellen mit schmalen Durchgängen/Türen und bietet ausgezeichnete Stabilität in schwierigem Gelände.

XL ARBEITSPLATZ

WIE LÄSST SICH LEISTUNG UNABHÄNGIG VON TECHNIK ERHÖHEN?

Ganz einfach: mit einem Arbeitsplatz, der den Fahrer besser macht.

RIESIGE KABINE

Die neue XL-Kabine (ROPS/TOPS zertifiziert) bietet Raum und Komfort wie bei einem „Großen“. Für den schnellen Einstieg lässt sich die Konsole komplett wegklappen – der Fahrer bleibt beim Einsteigen nicht hängen. Der Fußraum bietet Platz genug – auch für Schuhgröße 48 und größer. Überhaupt lässt sich der Arbeitsplatz individuell auf die Fahrergröße bequem einrichten. Die großzügigen Glasflächen erlauben eine optimale Sicht auf Anbauwerkzeug und Arbeitsumgebung.

Zur optimalen Kommunikation auf der Baustelle lässt sich das rechte Fenster bodentief öffnen.

Canopy-Version

Die Maschinen sind auch in Canopy-Versionen erhältlich. Mit Sicherheitsausstattungen wie zum Beispiel abschließbares Staufach.

XL BEDIENER-FREUNDLICHKEIT

WAS BEDEUTET BEDIENERFREUNDLICH?

Ganz einfach: die Kombination aus intuitiver Steuerung und sicherem Arbeiten.

GUT GESCHÜTZT

Durch Schaeff-spezifische Konstruktionsmerkmale werden Beschädigungen von vornherein vermieden: Durch den obenliegenden Nackenzylinder kommt es bei der LKW-Beladung nicht zum Kontakt zwischen Kolbenstange und Ladekante. Der Knickmatik™-Zylinder ist bewusst links angeordnet, so dass er vor Beschädigungen durch Kollisionen geschützt ist. Der Ausleger kann bei voller Grabtiefe auf beide Seiten geschwenkt werden.

HYDRAULIKSCHLÄUCHE

Die Hydraulik am Arbeitsgerät wird gut geschützt durch den Ausleger oder extrem dicht am Ausleger entlang geführt.

TRANSPORT

Durch die automatische Schwenkbremse kann beim Transport ein Verriegeln des Oberwagens nicht vergessen werden.

ERGONOMIE

Bei allen Modellen wurde besonderer Wert auf die Ergonomie gelegt, zum Beispiel bietet der Schildhebel einen integrierten Fahrgeschwindigkeitsregler. Planier- und Abzieharbeiten gehen so leichter von der Hand.

DISPLAY

Anzeigen-Instrument mit Tankmesser, Betriebsstundenzähler und vielem mehr. Bei Fehlfunktion optisches Signal.

XL SERVICE

WORAUF KOMMT ES BEIM TÄGLICHEN SERVICE AN?

Ganz einfach: Zeit und Aufwand minimieren.

Insgesamt werden Stillstandzeiten und Service-kosten gesenkt.

Gerade um den täglichen Service zeitsparend auszuführen, kommt es auf einfachen Zugang und zusammengefasste Servicepunkte an. Es wird nur ein Schlüssel für alle Schlösser benötigt.

Die Motorhaube lässt sich weit nach oben öffnen, tägliche Wartungspunkte sind direkt zugänglich oder über Schaugläser kontrollierbar – bei den meisten Modellen schon von außen einsehbar. Das Betanken aus Kanistern ist auf Arbeitshöhe gut möglich.

HOHER STANDARD

VON ANFANG AN VIEL DRIN UND DRAN

MOTOR / KRAFTSTOFFSYSTEM

- Doppeltes Luftfiltersystem
- Auf Arbeitshöhe befindlicher Kraftstoff-Einfüllstutzen

UNTERWAGEN

- 230 mm breite Gummikette (Short Pitch)

HYDRAULIKSYSTEM

- Notabsenkung über Druckspeicher
- Geradeaus Fahrfunktion
- Automatische Schwenkbremse (Transportsicherung)

SICHERHEITSSYSTEM

- Motorsicherheitsstarteinrichtung in der linken Steuerungskonsole

ARBEITSAUSRÜSTUNG

- Zusatzsteuerkreis bis Ende Löffelstiel
- Arbeitsscheinwerfer an Kabine/Schutzdach
- LUDV-Hydraulik (lastdruckunabhängige Durchflussverteilung)

SICHERHEITSKABINE

- ROPS (Roll-Over Protective Structure)
- TOPS (TIP-Over Protective Structure)
- Gewichtsabhängig einstellbarer Komfortsitz
- Sicherheitsgurt
- Hydraulische Vorsteuerung mit verstellbaren Handauflagestützen
- Kabinenheizung mit Frontscheibenenteisung
- Frontscheibenöffnungssystem mit Gasdruckdämpferunterstützung
- Batterie-Hauptschalter
- 12 V Anschluss
- Verkabelung für Lautsprecher und Antenne, Radio-Einschubfach
- Seitenspiegel
- Fahrpedale
- Weit zu öffnendes Fenster rechts für optimale Belüftung, Sicht und Kommunikation
- Stau- und Ablagemöglichkeiten für Werkzeug, Handy und Getränke

FAHRERSCHUTZDACH (CANOPY)

- ROPS (Roll-Over Protective Structure)
- TOPS (TIP-Over Protective Structure)
- Gewichtsabhängig einstellbarer Komfortsitz
- Sicherheitsgurt
- Hydraulische Vorsteuerung mit verstellbaren Handauflagestützen
- 12 V Anschluss
- Fahrpedale
- Abschließbares Staufach unter Sitz
- Stau- und Ablagemöglichkeiten für Werkzeug, Handy und Getränke

GUTE OPTIONEN

OPTIMIEREN SIE IHREN MINIBAGGER FÜR DEN EINSATZ

- Krantraverse
- Regenschutzdach
- Gummikette 230 mm breit (Long Pitch)
- Einbauvorbereitung für Einschubradio (Radioeinschubfach, Antenne, 2 x Lautsprecher)
- Diebstahl-Sicherungs-System
- Schalter und Verkabelung für Rundumleuchte
- Zusätzliche Arbeitsscheinwerfer und Runumleuchte
- Lasthaken
- Lasthalteventil
- Ölvarianten
- Schutzgitter
- Feuerlöscher
- Fahralarm

DAS SCHAEFF PLUS

WIE WIRD EIN MINIBAGGER TEIL IHRES UNTERNEHMENS?

Ganz einfach: mit unseren Zusatz-Services.

LACKIER SERVICE – FARBE BEKENNEN

Damit eins zum anderen passt: wir lackieren genau in Ihren Unternehmensfarben.

BrandIt® – DER SERVICE FÜR IHR LOGO AUF DER MASCHINE.

Bei uns erhält Ihr Unternehmen einen prominenten Platz. Unsere Motorhaube bietet viel Platz für Ihr Logo und somit Ihren Marktauftritt. Auf Wunsch mit unserer Unterstützung.

Sprechen Sie mit Ihrem Schaeff Partner über unseren BrandIt® Service.

WERKSGEPRÜFTE ERSATZTEILE

WAS MACHT IHREN SCHAEFF MINIBAGGER LANGFRISTIG EINSATZFÄHIG?

Ganz einfach: das Original.

Schaeff Ersatzteile sorgen für nachhaltig zuverlässige Leistung und Effizienz Ihrer Maschine. Auftragsbearbeitung und Lieferservice sind schnell: Schaeff Händler können aus über 100.000 Teilen ordern, von Sicherheitsgurten und Steuerungskomponenten bis hin zu Achsen und Filterelementen. Mehr als 95% der Teile werden innerhalb von 24 Stunden versandt.

Wenden Sie sich an Ihren örtlichen Schaeff Partner. Dort erhalten Sie weitere Informationen und können werksgeprüfte Ersatzteile bestellen.

KOMPAKTES PORTFOLIO

MADE IN CRAILSHEIM

Kompakte Baumaschinen herzustellen ist unsere Kernkompetenz und unsere große Leidenschaft. Wir machen das schon seit mehr als 75 Jahren mit Herzblut – davon über 30 Jahre am Standort Crailsheim.

Unsere Ideen haben Baumaschinengeschichte geschrieben, wie die Knickmatik® oder Nackenzylinder. Und noch heute bestimmt unser Know-how den Markt. Unser großes Können zahlt sich für unsere Kunden aus: durch äußerst produktive und zuverlässige Baumaschinen.

Mini-Raupenbagger
10 Modelle. Einsatzgewicht von 1,5 bis 5,0 Tonnen

Midi-Raupenbagger
4 Modelle. Einsatzgewicht von 5,65 bis 12,5 Tonnen

Kompakte Mobilbagger
3 Modelle. Einsatzgewicht von 7,4 bis 11,0 Tonnen

Kompakte Radlader
5 Modelle, Schaufelinhalt von 0,5 bis 1,8 Kubikmeter

TECHN. BESCHREIBUNG

MOTOR

Hersteller, Fabrikat	Kubota, D722 Tier 4 final
Typ	3 Zylinder Dieselmotor
Bohrung x Hub	67 x 68 mm
Hubraum	719 cm^3
Leistung nach ISO 14396 bei 2500 min^{-1}	10,4 kW (14,1 PS)
Drehmoment max. bei 2000 min^{-1}	43,5 Nm
Luftfilter mit Sicherheitspatrone und Wartungsschalter	
Kaltstarthilfe	Glühstiftkerzen

ELEKTRISCHE ANLAGE

Betriebsspannung	12 V
Batterie	12 V / 44 Ah
Lichtmaschine	12 V / 40 A
Anlasser	1,4 kW
Beleuchtungsanlage:	1 Arbeitsscheinwerfer vorne links an der Kabine / Schutzdach (Zusatzscheinwerfer optional)

FAHRANTRIEB

Einstufiger hydrostatischer Fahrantrieb mit Axialkolben-Verstellmotor und Untersetzungsgetriebe, voll gekapselt. „Straight-Travel"-Funktion. Fahrbremsventil für Talfahrt	
Fahrgeschwindigkeit, 1. Fahrstufe	2,2 km/h
Fahrgeschwindigkeit, 2. Fahrstufe (optional)	4,2 km/h
Jeweils vorwärts und rückwärts. Manuelle Schaltung über Taster am Räumschildhebel	

UNTERWAGEN

Verwindungsfreie Schweißausführung. Serienmäßige mechanische Breitenverstellung der Laufwerksträger. Wartungsfreies Laufwerk. Leitradfederung mit hydraulischer Kettenspannung. Gleitblech oben	
Verstellbereich (Raupen-Außenkanten)	990 – 1340 mm
Breite Gummi-Raupenketten (Short pitch)	230 mm
Laufwerkslänge (Gesamt)	1490 mm
Anzahl Laufrollen pro Seite	3
Spur	760 – 1110 mm
Steigfähigkeit	max. 60%
Zugkraft 1. Fahrstufe	1300 daN

RÄUMSCHILD

Fahrunabhängig, feinfühlig mit separatem Handhebel steuerbar	
Breite x Höhe	1340 x 235 mm
Hub unter Planum	160 mm
Hub über Planum	200 mm
Böschungswinkel	25°

LENKUNG

Unabhängige Einzelsteuerung der Raupenketten, auch gegenläufig. Feinfühlige Betätigung über Handhebel, kombiniert mit Fußpedalen, Fußabstützung auf Pedalkonsole	

SCHWENKWERK

Innenverzahnter Drehkranz.	
Drehgeschwindigkeit	0 – 9 min^{-1}

SCHWENKBREMSE

Hydrostatischer Antrieb, wirkt zugleich als verschleißfreie Bremse. Zusätzliche Federdruck-Lamellenbremse. Gilt als Transportsicherung	

FÜLLMENGEN

Diesel-Tankinhalt	27 l
Hydrauliksystem (inklusive Tank 21 l)	26 l

KNICKMATIK®

Parallele Seitenversetzbarkeit bei voller Grabtiefe.	
Knickwinkel / Seitenversatz nach links	59° / 411 mm
Knickwinkel / Seitenversatz nach rechts	60° / 503 mm

BETRIEBSDATEN, STANDARDAUSRÜSTUNG

Betriebsgewicht nach ISO 6016: Kabine, mit Löffel 400 mm, Schnellwechsler, 1. Zusatzsteuerkreis, Gummiketten, mit Fahrer, Tank voll	1650 kg
Betriebsgewicht nach ISO 6016: Schutzdach, mit Löffel 400 mm, Schnellwechsler, 1. Zusatzsteuerkreis, Gummiketten, mit Fahrer, Tank voll	1570 kg
Transportgewicht: Kabine, Tank 1/2 voll, mit SW, ohne Löffel	1525 kg
Transportgewicht: Schutzdach, Tank 1/2 voll, mit SW, ohne Löffel	1445 kg
Gesamtlänge (Fahrstellung)	2621 mm
Gesamtlänge (Transportstellung)	3653 mm
Höhe über Schutzdach / Kabine	2273 mm / 2291mm
Gesamthöhe (Fahrstellung)	2315 mm
Gesamtbreite Unterwagen	990 – 1340 mm
Gesamtbreite Oberwagen	980 mm
Oberwagen Heckradius	1090 mm
Oberwagen Frontradius	1295 mm
Hüllkreis bei gefülltem Löffel (auch mit Löffel 600 mm):	
180°	2388 mm
360°	2596 mm
Heckabstand zum Boden	443 mm
Ausladung max.**	3760 / 3958* mm
Grabtiefe max.**	2260 / 2460* mm
Überladehöhe ca.**	2280 / 2430* mm
Größte erreichbare Höhe**	3340 / 3483* mm
Löffeldrehwinkel	187°
Losbrechkraft nach ISO 6015	16.590 N
Reißkraft nach ISO 6015	9750 / 8570* N
Spezifischer Bodendruck:	
Bagger kpl.	0,26 daN/cm^2
* bei Löffelstiel 1150 mm (Option)	

** Maße gelten für ebenstehendes Gerät, können aber durch Schrägstellen mit dem Schild erweitert werden.

TECHN. BESCHREIBUNG

HYDRAULIK

Pumpenfördermenge max.	33 l/min
Arbeitsdruck	220 bar
Zahnraddoppelpumpe	
Lastunabhängige Durchflussverteilung (LUDV) für alle Arbeitsbewegungen und Fahrantrieb	
Alle Funktionen sind zeitgleich durchführbar	
Alle Baggerbewegungen servogesteuert, ISO	
Sämtliche Funktionen proportional ansteuerbar	
Hydraulikölkühler	
Vollstromfilterung durch Rücklauffilter	
Ausleger-, Stiel- und Knickzylinder mit beidseitiger Endlagendämpfung	
Löffel einkippen mit Endlagendämpfung	
Sicherheitsabschaltung aktiviert über Ausstiegs-Schranke	
Zusatzsteuerkreis serienmäßig vorhanden, Betätigung über Fußpedal	
Zusatz-Steuerkreis mit Bypass für druckreduzierten Rücklauf	
Hydraulische Leistung an den Kupplungen:	
Pumpenfördermenge (druckabhängig)	
bei 145 bar	33 l/min
bei 220 bar	21 l/min
Max. Arbeitsdruck	220 bar

Das Diagramm zeigt die zur Verfügung stehende Leistung an den Anschlußkupplungen:

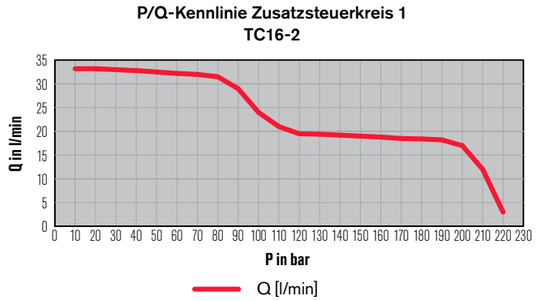

KABINE (STANDARD)

Geräumige, schallisolierte Vollsicht-Stahlkabine, FOPS*** (nach ISO 3449), ROPS und TOPS (nach ISO 12117) geprüft
Sehr gute Rundumsicht durch starkwandige schlanke Holme
Sicherheitsverglasung
Frontfenster gasfederunterstützt über Kopf schwenkbar
Frontfenster-Unterteil mit freier Glaskante, ohne Sichtverdeckung
Türe mit großem Einstieg links
Linke Konsole klappbar zugunsten breitem Einstieg
Tür als Notausstieg rechts
Gleichschließung mit Hauben-, Zündschloß und Tankverschluß
Zentralstecker für Elektrokabel
Wisch- Waschanlage mit Scheibenwischer für Frontscheibe
Innenleuchte, Kleiderhaken
Fahrersitz (Basisausführung), Kunstleder: Längs- und Rückenneigungsverstellung Fahrergewicht stufenlos einstellbar Sicherheitsgurt
Armlehnen an der Bedienkonsole werkzeuglos höhenverstellbar
Kabel für Radioeinbau vorhanden
Vorbereitung für Antenne
Großes Staufach unter Fahrersitz
Heizung (Wasser) mit 2-Stufengebläse und 4 verstellbaren Ausströmdüsen
Temperaturregler in Kabine
Ablagenetz hinter dem Fahrersitz
Ablagefach für Mobiltelefon (Nähe 12 Volt-Steckdose)
1 Außenspiegel links, vor die Frontscheibe klappbar
1 Arbeitsscheinwerfer vorne links Serie
Anzeigen-Display, Kraftstoff-Vorratsanzeige, Betriebsstundenzähler und Warnleuchten
Sicherungsträger von außen sehr gut zugänglich
Sehr gute Ergonomie
Räumschildhebel ergonomisch angeordnet
Schnell- / Langsam-Schalter auf Räumschildhebel (Option)
Ansteuerung Zusatzsteuerkreis per ‚Fingertip' auf rechtem Joystick einschließlich Haltefunktion für Dauerbetrieb (Option)
Rundumleuchte, Radio, Wegfahrsperre, Arbeitsscheinwerfer für optionalen Einbau vorbereitet
*** FOPS nur mit optionalem Dachschutzgitter

SCHUTZDACH

Stabile Stahlrohrkonstruktion. 4 Pfosten für beste Rundumsicht	
1 Arbeitsscheinwerfer vorne links	
FOPS (nach ISO 3449), ROPS und TOPS (nach 12117) geprüft	
Fahrersitz (Basisausführung), Kunstleder: Längs- und Rückenneigungsverstellung Fahrergewicht stufenlos einstellbar Sicherheitsgurt	
Großes abschließbares Staufach unter Fahrersitz	
Ablagenetz hinter dem Fahrersitz	
Anzeigen-Display, Kraftstoff-Vorratsanzeige, Betriebsstundenzähler und Warnleuchten	
Einfaches und schnelles Umrüsten von Schutzdach auf Kabine und umgekehrt (< 1 h)	
Rundumleuchte, Wegfahrsperre, Arbeitsscheinwerfer für optionalen Einbau vorbereitet	
Mindergewicht Schutzdach	80 kg

KRANTRANSPORT

Kranverladegeschirr, anwendbar für Kabine und Schutzdach

SCHALLWERTE

Schallleistungspegel L_{WA} Kabine / Schutzdach	93 / 93 dB (A)
Schalldruckpegel L_{pA} Kabine / Schutzdach	79 / 79 dB (A)
Schallpegelwerte gemessen nach Richtlinie 2000/14/EG und EN474	

VIBRATIONSWERTE

Effektivwerte der Beschleunigung für Ganzkörper	unter 0,5 m/s^2
Effektivwerte der Beschleunigung für Hand-Arm	unter 2,5 m/s^2
Vibrationswerte nach Richtlinie 2006/42/EG und EN474	

GRABKURVEN & ABMESSUNGEN: MONOAUSLEGER

TC16₂

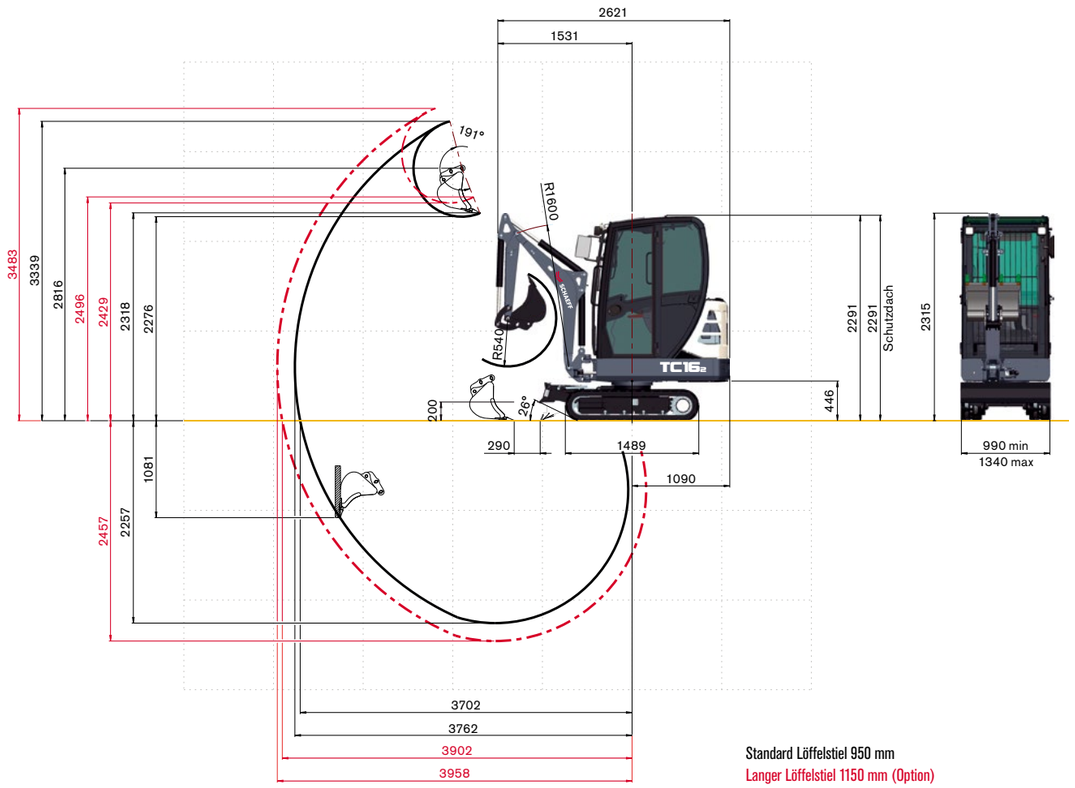

Standard Löffelstiel 950 mm
Langer Löffelstiel 1150 mm (Option)

ABMESSUNGEN

Abb. 1, 2:
Baggern über die gesamte Breite der Maschine

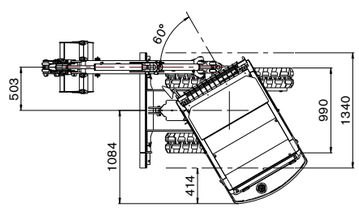

Abb. 3:
Transportstellung - Anhängertransport

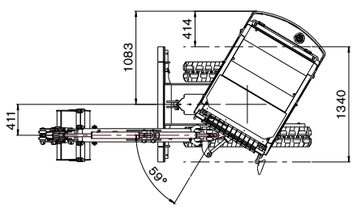

Abb. 4:
Hüllkreis

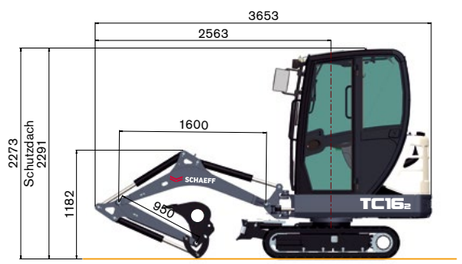

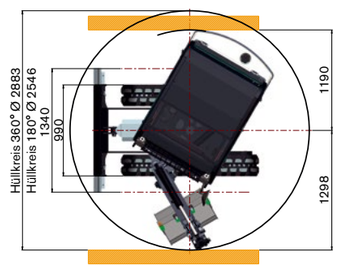

TRAGFÄHIGKEITEN

Höhe Löffeldrehpunkt		Lastabstand ab Mitte Drehkranz																			
Löffelstiel 950 mm		1,5 m				2,0 m				2,5 m				3,0 m				3,25 m			
		VE	VA	VE	VA	VE	VA	VE	VA	VE	VA	VE	VA	VE	VA	VE	VA	VE	VA	VE	VA
2,0 m		-	-	-	-	0,57	0,57	0,45	0,45	0,36	0,36	0,26	0,36	0,33	0,33	0,21	0,29	-	-	-	-
		-	-	-	-	0,44	0,44	0,44	0,44	0,33	0,33	0,26	0,36	0,20	0,20	0,20	0,29	-	-	-	-
1,0 m		0,80	0,80	0,50	0,86	0,53	0,53	0,35	0,57	0,43	0,43	0,24	0,36	0,35	0,35	0,18	0,27	0,32	0,32	0,17	0,24
		0,76	0,76	0,48	0,86	0,50	0,50	0,34	0,57	0,30	0,30	0,24	0,35	0,23	0,23	0,18	0,26	0,21	0,21	0,16	0,23
0,0 m		0,90	0,90	0,47	0,64	0,62	0,62	0,30	0,45	0,44	0,44	0,23	0,34	0,32	0,32	0,18	0,26	0,28	0,28	0,17	0,29
		0,57	0,57	0,44	0,64	0,39	0,45	0,30	0,44	0,29	0,29	0,22	0,33	0,22	0,22	0,17	0,26	0,21	0,21	0,16	0,23
-0,75 m		0,68	0,68	0,41	0,79	0,50	0,50	0,29	0,51	0,35	0,35	0,22	0,37	0,26	0,23	0,18	0,23	-	-	-	-
		0,56	0,56	0,39	0,77	0,38	0,39	0,29	0,51	0,28	0,28	0,21	0,37	0,26	0,23	0,17	0,23	-	-	-	-

Höhe Löffeldrehpunkt		Lastabstand ab Mitte Drehkranz																			
Löffelstiel 1150 mm		1,5 m				2,0 m				2,5 m				3,0 m				3,25 m			
		VE	VA	VE	VA	VE	VA	VE	VA	VE	VA	VE	VA	VE	VA	VE	VA	VE	VA	VE	VA
2,0 m		-	-	-	-	-	-	-	-	0,29	0,29	0,23	0,28	0,33	0,33	0,20	0,31	-	-	-	-
		-	-	-	-	-	-	-	-	0,28	0,28	0,23	0,28	0,23	0,23	0,20	0,31	-	-	-	-
1,0 m		0,77	0,77	0,49	0,75	0,46	0,46	0,44	0,45	0,38	0,38	0,26	0,38	0,33	0,33	0,19	0,26	-	-	-	-
		0,56	0,56	0,49	0,75	0,42	0,42	0,44	0,45	0,30	0,30	0,26	0,38	0,23	0,23	0,19	0,26	-	-	-	-
0,0 m		0,85	0,85	0,50	0,68	0,60	0,60	0,34	0,46	0,44	0,44	0,24	0,33	0,32	0,32	0,19	0,26	0,25	0,25	0,17	0,24
		0,54	0,54	0,49	0,68	0,38	0,38	0,34	0,45	0,29	0,29	0,24	0,32	0,21	0,21	0,19	0,24	0,18	0,18	0,16	0,24
-0,75 m		0,70	0,70	0,45	0,76	0,54	0,54	0,32	0,52	0,38	0,38	0,24	0,38	0,23	0,23	0,19	0,25	-	-	-	-
		0,52	0,52	0,44	0,72	0,38	0,38	0,32	0,52	0,26	0,26	0,23	0,38	0,23	0,23	0,19	0,24	-	-	-	-

Alle angegebenen Werte in Tonnen (t) wurden nach ISO 10567 ermittelt und beinhalten einen Standsicherheitsfaktor von 1,33 oder 87% der hydraulischen Hubkapazität. Alle Werte sind mit Schnellwechsler, jedoch ohne Löffel ermittelt. Bei angebautem Arbeitswerkzeug reduzieren sich die zulässigen Nutzlasten um die Eigengewichte der Arbeitswerkzeuge.
Ausrüstung: Gummiraupenkette.
Abkürzungen: VE = Verstelllaufwerk eingefahren, VA = Verstelllaufwerk ausgefahren

ARBEITSWERKZEUGE

LÖFFEL

Tieflöffel, SW	250 mm breit, Inhalt 21 l, 27 kg
Tieflöffel, SW	300 mm breit, Inhalt 26 l, 30 kg
Tieflöffel, SW	400 mm breit, Inhalt 37 l, 35 kg
Tieflöffel, SW	500 mm breit, Inhalt 48 l, 41 kg
Tieflöffel, SW	600 mm breit, Inhalt 59 l, 46 kg
Grabenräumlöffel, SW	1000 mm breit, Inhalt 91 l, 79 kg
Schwenklöffel, SW	1000 mm breit, Inhalt 49 l, 79 kg

GREIFER

Zweischalengreifer GL 1250, Pendelbremse	Schalensatz 250 mm breit, Inhalt 45 l
Auswerfer	

WEITERE ARBEITSWERKZEUGE

Hydraulikhammer	Anbaufräse
Erdbohrer	Schnellwechseladapter für Hydraulikhammer
Lasthaken, an Löffelstange anschraubbar	Weitere Arbeitswerkzeuge auf Anfrage

ZUSATZAUSRÜSTUNGEN

KETTENVARIANTEN

Gummi-Raupenkette (Long pitch), 230 mm breit	

UNTERWAGEN

Laufwerk, hydraulische Breitenverstellung (990 – 1340 mm)	

AUSLEGER

Monoausleger, mit verlängertem Löffelstiel 1150 mm	

FAHRANTRIEB

2. Fahrstufe, Fahrgeschwindigkeit 0 – 4,2 km/h	

HYDRAULIK

Schaeff ‚Fingertip'-Steuerung (elektro-proportional) für Zusatzsteuerkreis für Arbeitswerkzeuge auf rechtem Joystick, einschließlich Haltefunktion für Dauerbetrieb, Betätigung über Roller	Schaeff ‚Fingertip'-Steuerung (elektro-proportional) mit zweitem Zusatzsteuerkreis auf linkem Joystick, einschließlich Haltefunktion für Dauerbetrieb, Betätigung über Roller
Rohrbruchsicherungen/ Lasthalteventile für Ausleger- und Löffelstielzylinder	Bio-Öl-Befüllung Ester-Basis HLP 68 (Panolin)
Schnellkupplungen für Steuerkreis für Arbeitswerkzeuge (Hammerhydraulik) inkl. drucklosem Rücklauf	Ergänzungssatz „Greifer öffnen/schließen", ohne Schnellkupplungen, für Standard-Löffelstiel
Schnellkupplungen für 2. Zusatzsteuerkreis	Schnellkupplungen für Ergänzungssatz „Greifer öffnen/schließen"
Schnell- / Langsam-Schalter auf Räumschildhebel	

FAHRERSTAND

Fahrersitz (Basisausführung), Stoffbezug	

FAHRERKABINE

Vordach-Kabine (Regenschutz)	FOPS - Dachschutzgitter
Beleuchtungspaket: Erweiterung auf 2 Arbeitsscheinwerfer an Kabine vorne und 1 hinten rechts, 1 Arbeitsscheinwerfer am Ausleger und eine gelbe Rundumleuchte	Radio-Einbausatz (Lautsprecher)
Feuerlöscher, ABC Pulver 2 kg	

WEITERE ZUSATZAUSRÜSTUNGEN

Mechanische Schnellwechseleinrichtung	Kranverladegeschirr
Mechanische Schnellwechseleinrichtung (Original „Lehnhoff"), wahlweise Typ MS01 oder Typ MS03	Sicherheitspaket: Enthält Rohrbruchsicherungen/ Lasthalteventile für Ausleger- und Löffelstielzylinder, Feuerlöscher, Diebstahlsicherung und Fahralarm
Akustische Warneinrichtung „Rückwärtsfahren", Hupe abschaltbar	Sonderlackierung
Wegfahrsperre, Transponderschlüssel	
Weitere Zusatzausrüstungen auf Anfrage	

SCHAEFF
A YANMAR BRAND

Yanmar Compact Germany GmbH
Kraftwerkstrasse 4
74564 Crailsheim, Deutschland

www.schaeff-yanmar.com

01.01.2017 · Alle Abbildungen und Daten können von der Standardausführung abweichen. Änderungen vorbehalten.